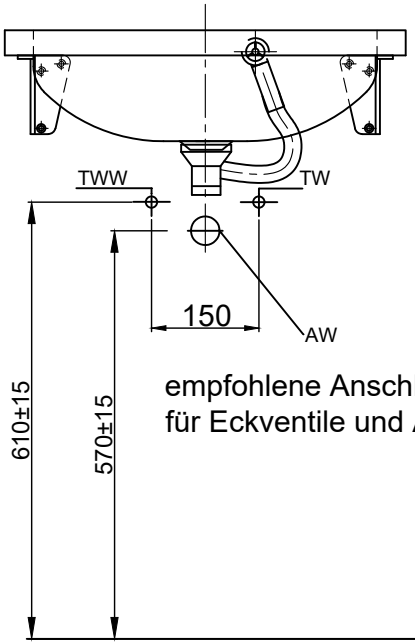

empfohlene Anschlussmaße
für Eckventile und Abwasser

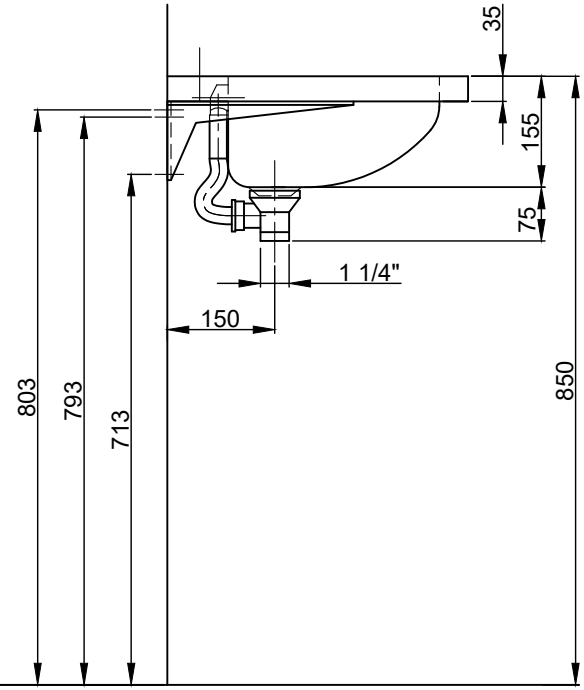

Montageanleitung

beiligende Konsolen mit beiligenden
Clips an Waschtisch montieren

6 Befestigungspunkte für Konsolen anreißen

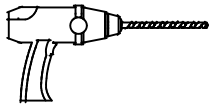

6 Befestigungsbohrungen in Montagewand bohren

6 Dübel in Befestigungsbohrungen stecken

Waschtisch mit 6 Schrauben mittels
Schraubendreher montieren

Für das Abwasser verwenden Sie bitte einen
Geruchsverschluss DN32

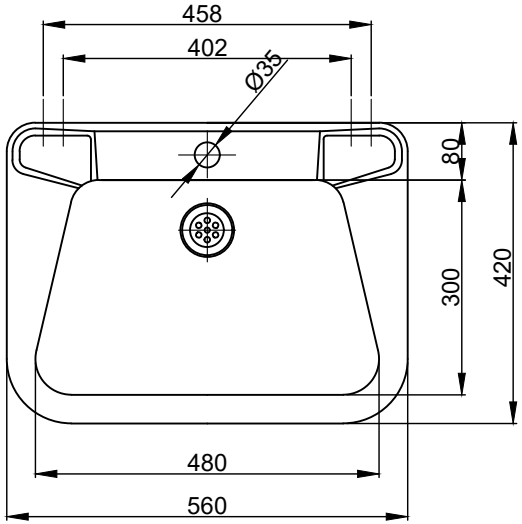

Alle Rechte aus dieser Zeichnung stehen uns gemäß Urheberrecht zu. Vervielfältigungen, Umänderung und Weitergabe an Dritte ohne unsere ausdrückliche Genehmigung ist verboten.

Oberfläche | Maßstab | Gewicht in kg:

Loggere Metaalwerken NV
Europastraat 40
2321 Meer
Belgien
Tel. +49 (0) 30 83 03 25 09
Fax +49 (0)30 97998390
ynuernberger@loggere.com
www.loggere.com

DESIGNED TO LAST BLINOX BY LOGGERE

	Datum	Name
Bearb.	14.08.25	Trauboth
Gepr.		
Norm		

Einzelwaschtisch Exclusiv
mit Überlauf und
Hahnlochbohrung Ø35mm

133009

Blatt von Blättern

Zust.	Änderung	Datum	Name	Ursprung	Ersatz für:	Ersatz durch: