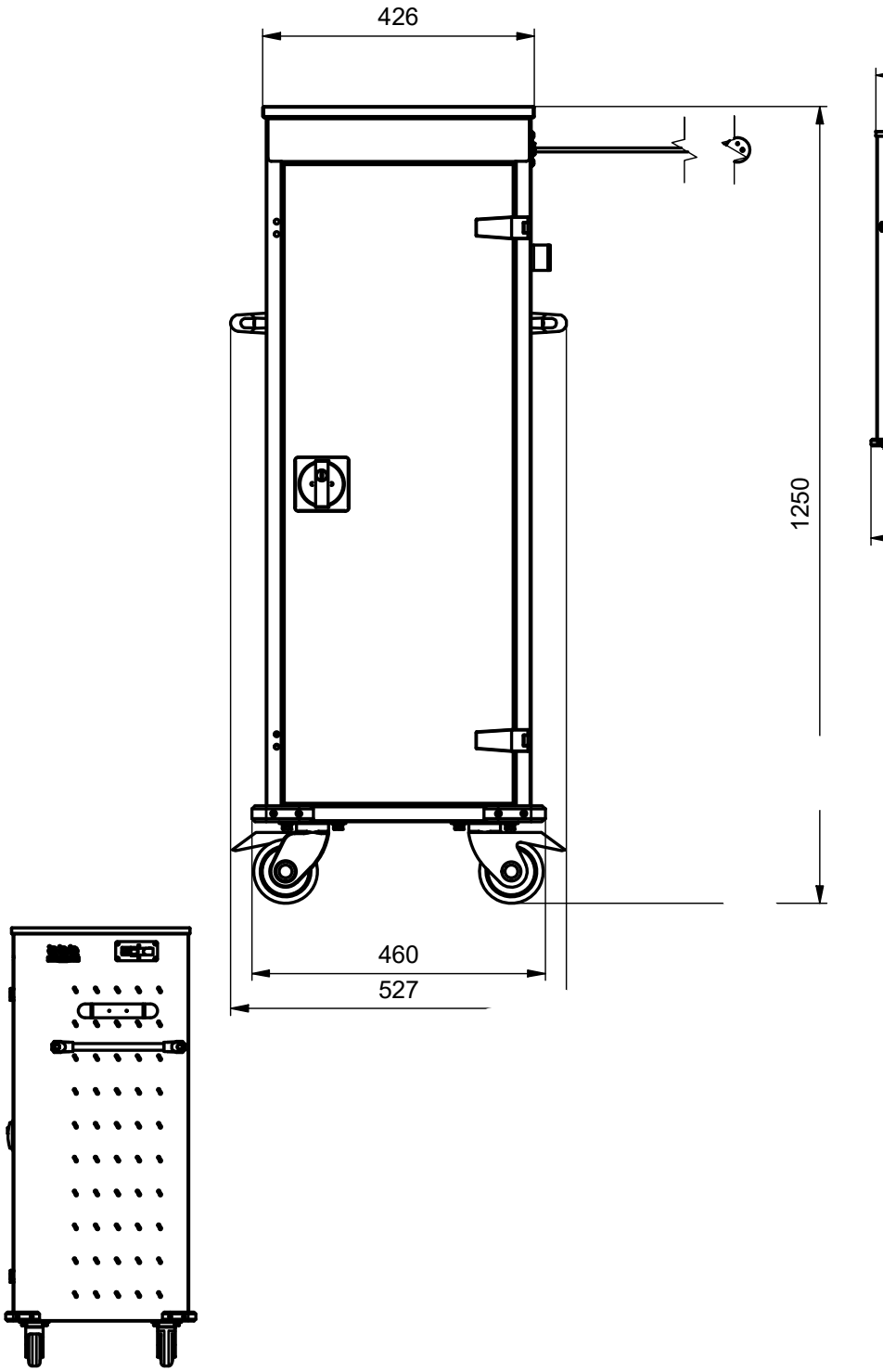
426
1250
460
527

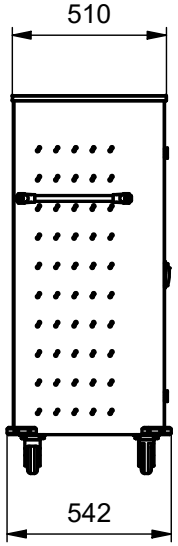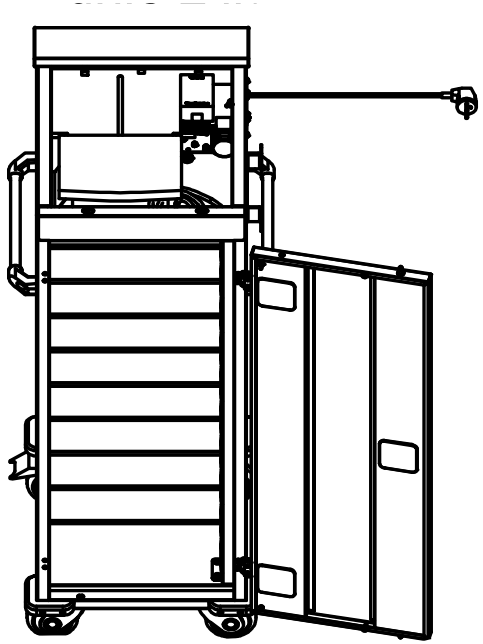
510
542