LOGGERE ROOM FOR FUNCTIONAL DESIGN

VERPLAATSBARE KANTOORUNIT

3 X 2M | GELEVERD IN 1 ELEMENT

SPECIFICATIES

WANDEN:
- Aluminium frame, grijs gelakt
- 63 mm dik

ONDERKANT VAN DE WAND
- Dubbele laag panelen
- 12 mm dik
- Panelen met melamine coating in de kleur wit of grijs

BOVENKANT VAN DE WAND:
- Glas 4 mm dik in PVC glaslijsten of een gesloten paneel van 18 mm dik met melamine coating

PLAFOND:
- Wit melamine paneel
- 12 mm dik

DEUR:
- Aluminium, grijs gelakt
- Veiligheidsglas (STADIP 33/2), bevestigd met PVC glaslijsten
- Voorzien van een cilinderslot (euro-profielcilinder) met 3 sleutels
- Vrije doorgang van de deur: Breedte 825 mm x Hoogte 2100 mm
- Draairichting en positie deur zelf te bepalen

SOKKEL:
- Gemaakt van gegalvaniseerd staal, beschermd tegen roest en corrosie
- Melamine vloerpanelen 18 mm dik
- Hoogte sokkel: 135 mm
- Vloer belastbaar tot 250 kg/m²

OPTIES

GLAS:
1. Dubbel glas (4/10/4 mm) of Veiligheidsglas (STADIP 33/2)
2. Schuif-/loketraam (B 400mm x H 300 mm)

ELEKTRICITEITS PAKKET
1 Lichtschakelaar
5. 1 Stopcontact (WCD)
6. 1 Zekeringskast 220V
7. 1 LED armatuur per element

ISOLATIE:
3. Steenwol 30mm dik (65kg/m³) in wanden en op plafond
4. Extra optie: Plafondafdekking over isolatie met melamine paneel platen van 12mm

EXTRA ELEKTRICITEIT:
8. Stekkerblok (opbouw) 3 x WCD + 3 x RJ45 behuizing
5. Enkel inbouw stopcontact
9. Ventilator voor afzuiging 80m³/uur
10. Convector verwarming 1000W

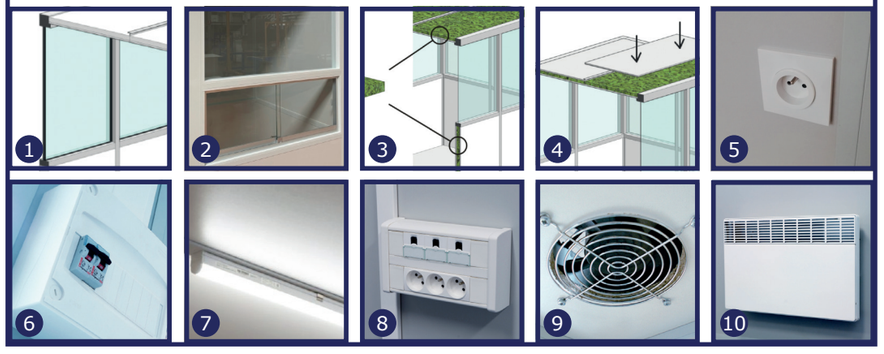

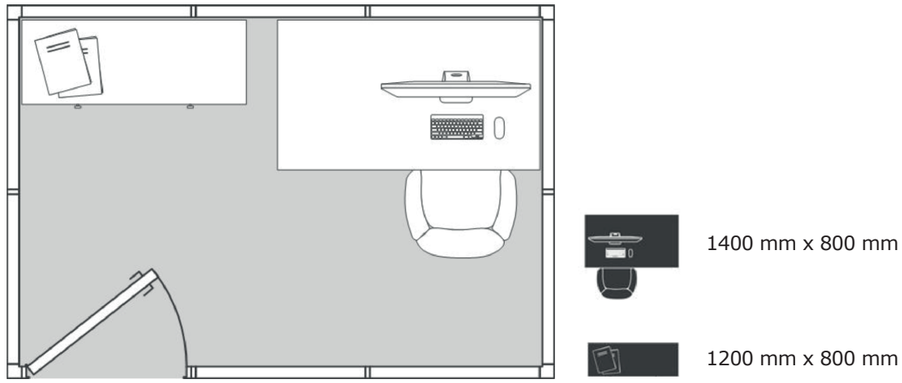

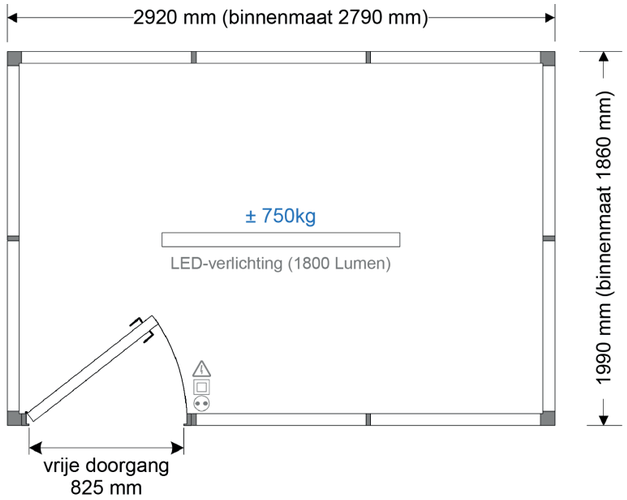

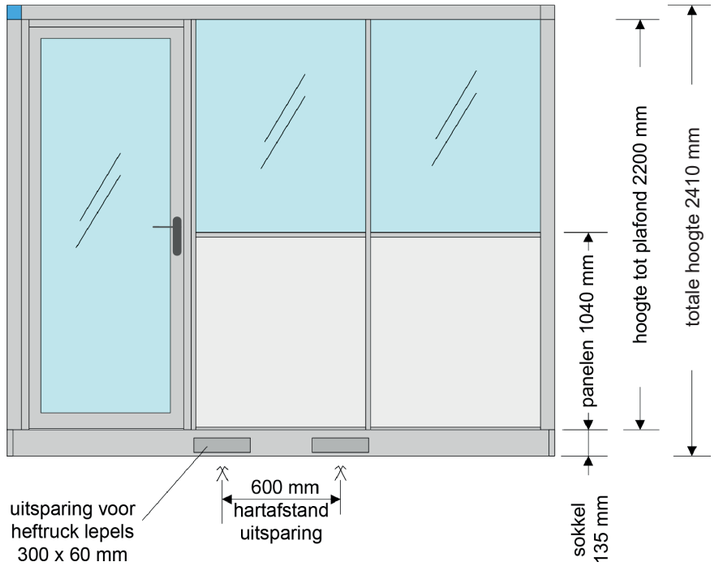

1

LOSSEN MET VORKHEFTRUCK
- Hefvermogen: ≥ 1,5 ton
- Lepels minimaal 1,2 m

NIET LOSSEN MET STAPELAAR!

2

ONTVANGST VAN ONZE VRACHTWAGEN (38 TON)

L 18 m X B 2,6 m X H 4,1 m

Controleer of onze vrachtwagen ter plaatse kan komen zodat de unit(s) met de heftruck gelost kunnen worden.

3

LOSSEN VRACHTWAGEN VANAF ZIJKANT

De units zijn alleen te lossen via de zijkant van de vrachtwagen.

4

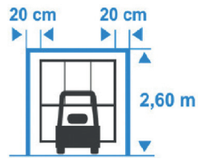

CONTROLEER DE DOORGANG

Minimale doorgang heftruck:
H 2,6 m x B 3,4 m

Informeer bij ons naar de mogelijkheden indien uw doorgang smaller en/of lager is.

Onze units zijn niet geschikt voor buiten en zijn alleen ontworpen voor gebruik binnenshuis.